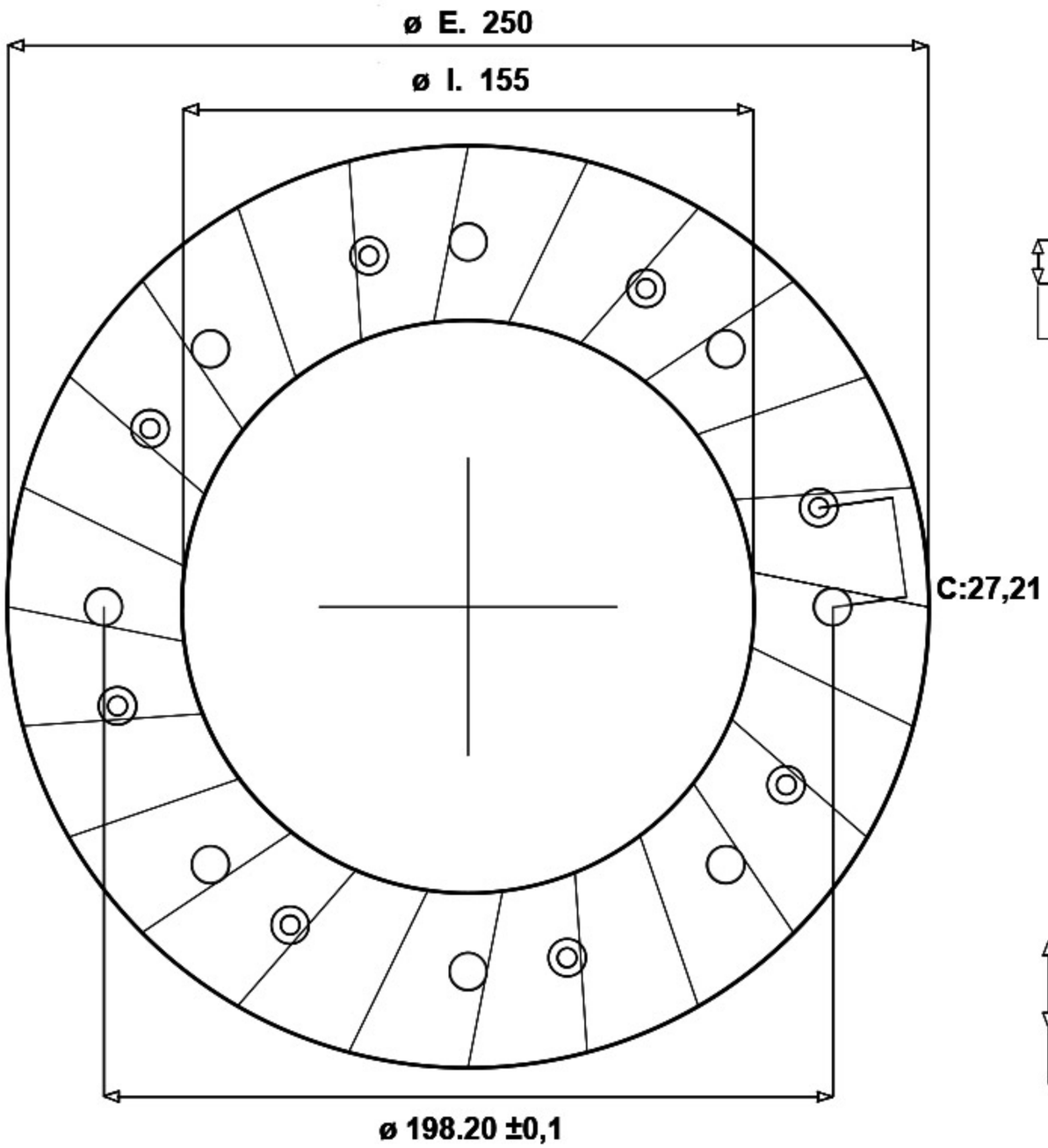

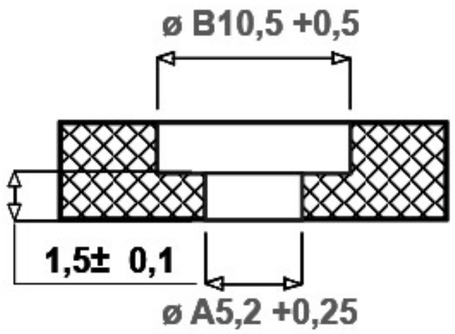

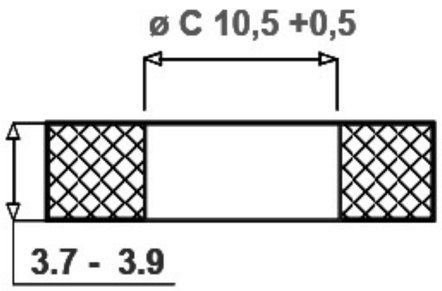

Оригинальная фрикционная накладка сцепления

Frenos Sauleda s.a.
science friction

Изготовлено компанией Frenos-Sauleda специально для Smagresta.

SMAGRESTA®
ПРОИЗВОДСТВЕННО-СЕРВИСНАЯ КОМПАНИЯ

Марка автомобиля

Размеры в мм	◎ <0.3	// < 0.1	▱ < 0.1	✓ 6.3

Сайт	www.frenossauleda.ru
Телефон	8 800 555-33-72 по РФ бесплатно
Информация	Произведено: Испания
	Материал: VH-03

Изготавливаем продукцию для секторов:
автопроизводство, авто.спецтехника, мототехника, лифтостроение, станкостроение, подъемные краны, комплектующие ветряных и гидростанций, а также систем альтернативных источников энергии.

Диаметр: **250 x 155 x 3.80**

Артикул: **F 25018 11 9**